Asennusapu

ClickitUp®Lasikaiteen

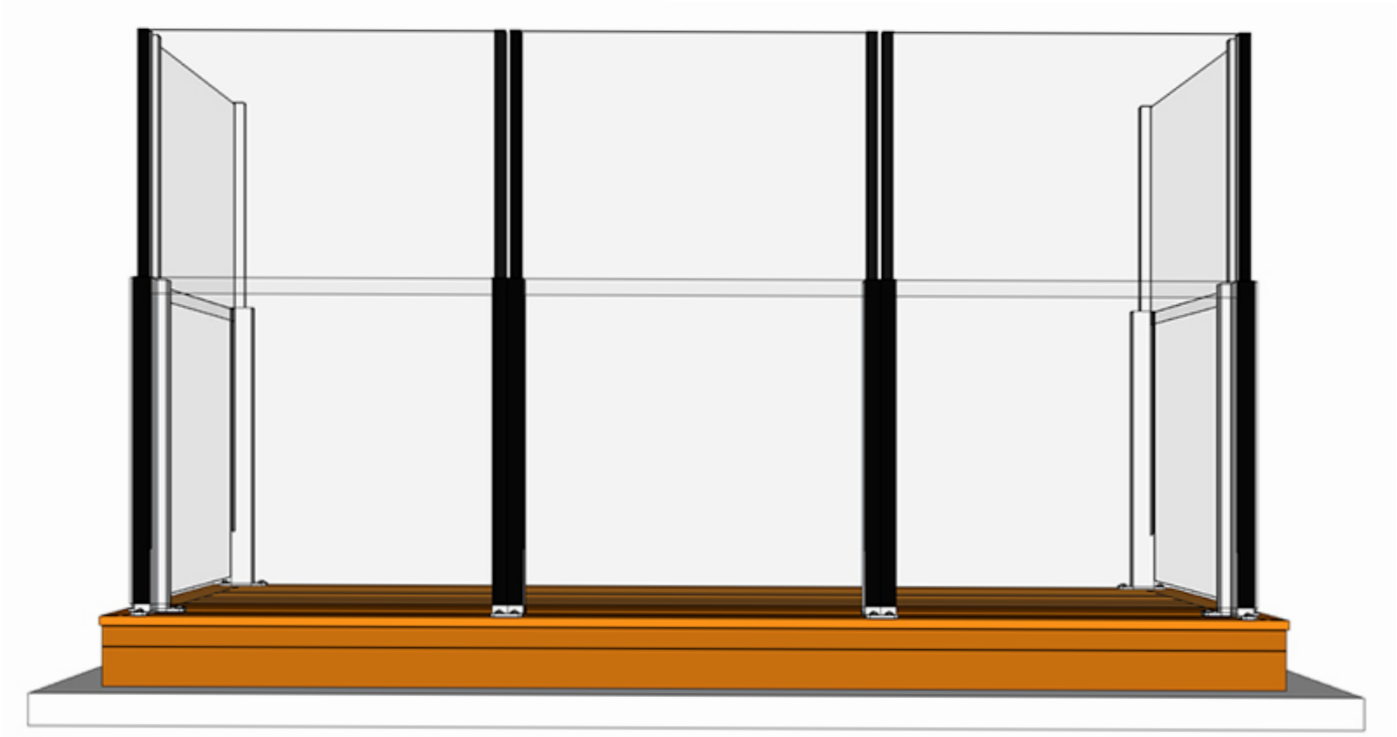

ClickitUp®
by ErgoSafe®

Sisältö

KIINNITYS
Kiinnitys betoniin 4
Kiinnitys puuhun 5

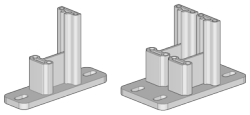

VAKIO
Maakiinnikkeen sijoittaminen 6
Mitta maakiinnike 7
Mittakaavio 12

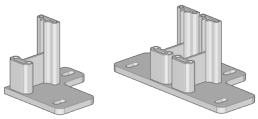

SISÄPUOLINEN
Maakiinnikkeen sijoittaminen 8
Mitta maakiinnike 9
Mittakaavio 13

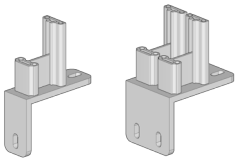

KULMA
Maakiinnikkeen sijoittaminen 10
Mitta maakiinnike 11
Mittakaavio 14

ErgoSafen lasikaide tuotemerkillä ClickitUp® on suojattu seuraavalla mallioikeudella: Design right 002416248. 001-005. 3/3 2014.
Mallioikeutemme tarkoittaa, että millään muulla toimijalla ei ole laillista oikeutta valmistaa,
myydä tai maahantuoda Ergosafen lasikaiteen kopioita EU:n sisällä.

Opas parhaan mahdollisen lopputuloksen saamiseksi ClickitUp®-lasikaiteen kanssa.

ASENNUSAPU – ostosta asennukseen

Asennusapu on asiakirja, joka opastaa sinut ErgoSafen ClickitUp®-lasikaiteen koko tilaus- ja asennusprosessin läpi. Riippumatta siitä, oletko rakentamassa perustuksista lähtien vai teetkö muokkauksia jo olemassa olevalle alustalle, on tiettyjä asioita, joista on hyvä olla tietoinen ennen tilausta ja asennusta. Tilauksessa ja asennuksessa on eri näkökulmia, jotka tulee ottaa huomioon, riippuen tuotteen sijoittamisesta, alustasta, tuotteesta ja maakiinnikkeestä.

Asennusavusta löytyy tietoa kiinnittämisestä eri alustoille, erilaisista maakiinnikkeistä ja mittakaavioista. Asennusavun tarkoitus on opastaa siten, että saat ErgoSafen lasikaiteen kanssa parhaan mahdollisen lopputuloksen.

Lasikaiteidemme eri mallit

ClickitUp®-sarjaan sisältyy useita erilaisia lasikaidemalleja, jotka kaikki toimitetaan valmiina osioina. Meillä on lasikaiteita maantasolle, parvekkeelle ja olemassa olevan kaiteen eteen sijoitettavaksi. Kaiteemme voidaan tilata nostettavina ja laskettavina tai kiinteinä osioina vapaavalintaisella leveydellä, 1000–2000 mm, tai vakiomittaisena, 1000–2000 mm, 100 mm:n välein. Enimmäisleveys parvekkeelle on 1800 mm.

Alusta, kiinnitys ja maakiinnikkeemme

Kaikki lasikaiteemme voidaan asentaa sekä puuhun että betoniin. Jos sinulla on kysyttävää asentamisesta teräkseen, ota meihin yhteyttä ja opastamme asiassa. Riippuen alustasta sekä siitä, onko maakiinnikkeen sijoitus vakio, sisäpuolinen vai kulma, on seurattava erilaisia ohjeita.

Asennusavussa käymme läpi erilaiset maakiinnikkeemme ja sen, miten ne tulee sijoittaa, jotta saadaan aikaan vakaa ja turvallinen alusta. Ennen lasikaiteen ostamista sinun on tiedettävä, miten maakiinnike on muotoiltu ja millaisia vähennyksiä ja lisäyksiä on tehtävä, jotta lasikaiteen asentaminen sopii juuri sinun olosuhteisiisi. Kaikki mitat ovat millimetreinä (mm).

Uudisrakennuksissa on helpompi muokata alusta vakio-osioidemme mukaan. Ota huomioon, että Asennusavun ohjeet ja neuvot ovat yleisluontoisia eivätkä ne tule sopimaan kaikille. Jos olet epävarma asennuksen suhteen, pyydä avuksi ammattilainen.

Me olemme tietenkin täällä teitä varten opastuksesta asennukseen!

Toivomme, että Asennusapu on avuksi siinä, että lopputuloksesta tulee paras mahdollinen!

OLET LÄMPIMÄSTI TERVETULLUT OTTAMAAN MEIHIN YHTEYTTÄ KYSYMYKSISSÄ JA POHDINNOISSA.

Yhdessä löydämme parhaan ratkaisun sinun ulkotilaasi!

Onnea asennusprojektiin!

Kiinnitys betoniin

Betonialustalle on olemassa erilaisia sopivia kiinnitystekniikoita. Noudata aina kiinnitysratkaisujen valmistajan suosituksia.

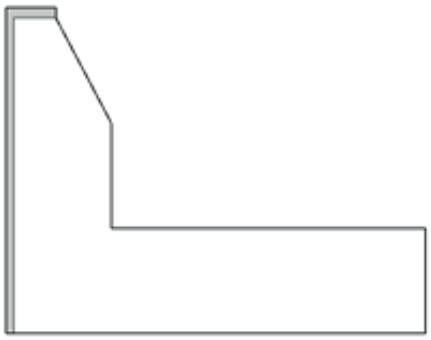

Betonisten perustusten valamisessa käytetään reunaelementtiä tuomaan tukea ja eristystä. Reunaelementti on suurimmaksi osaksi solumuovia, jossa on ohut kuitusementtipinta.

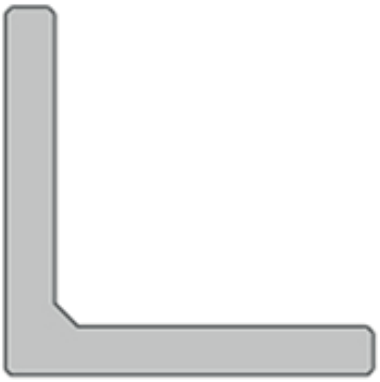

L-tukea käytetään antamaan tukea paikoissa, joissa on korkeuseroja ja rinteitä. Valmistetaan betonista.

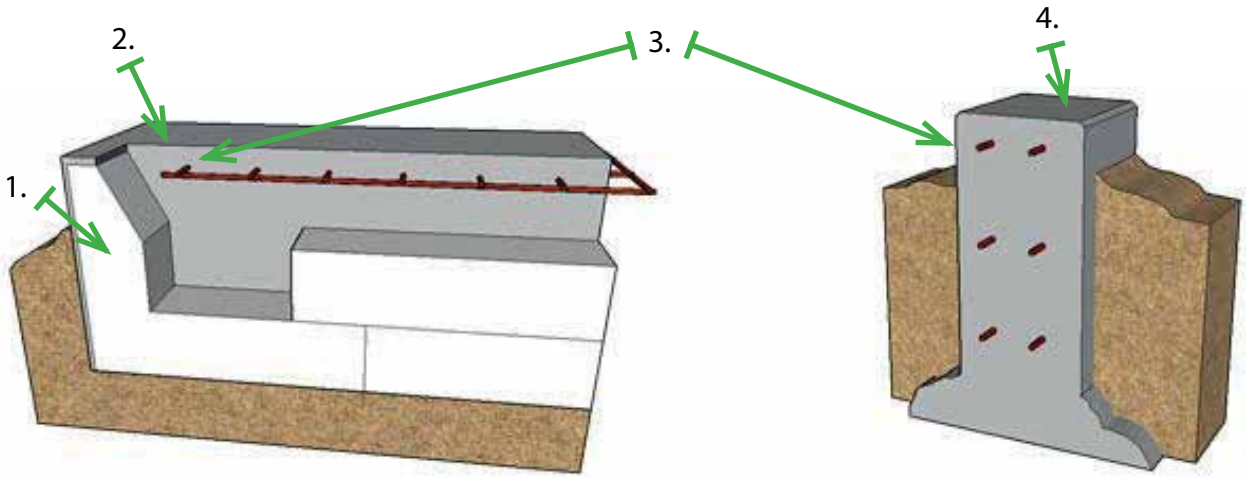

1. Kiinnityksissä, joissa reunaelementti on osa rakennetta, on erittäin tärkeää, että kiinnitys tapahtuu betoniin eikä reunaelementtiin, joka on suurelta osin solumuovia.

2. Varmista, että materiaalia, johon kiinnitetään, on tarpeeksi, kun teet mittauksia lasikaiteen sijoittamista varten.

3. Betoniin kiinnityksessä on aina riski osua raudoitukseen. Jos mahdollista, sijoita raudoitus siten, ettei se osu kiinnitysreikien kohdalle.

4. Jos poraat liian lähelle reunaa, betoni voi olla vaarassa haljeta. Ruuvien valmistajalta saat tiedon, kuinka pitkä etäisyys reunaan tulee vähintään olla. Etäisyys riippuu siitä, mitä kiinnitystekniikkaa käytetään.

Kiinnitys puuhun

On tärkeää, että maakiinnikkeemme ruuvataan kiiinni kantavaan rakenteeseen eikä puisiin ritilöihin. Asennuksen yhteydessä ruuvin kanssa tulee aina käyttää aluslevyä.

Olemassa olevat puupalkit tulee täydentää vahvikkeilla, jotta osiot voidaan asentaa vakaalle alustalle. Näitä vahvikkeita kutsutaan kiripuiksi. Katso maakiinnikkeeseen kuuluvan vahvikkeen sijoituksen mitat tulevilta sivuilta.

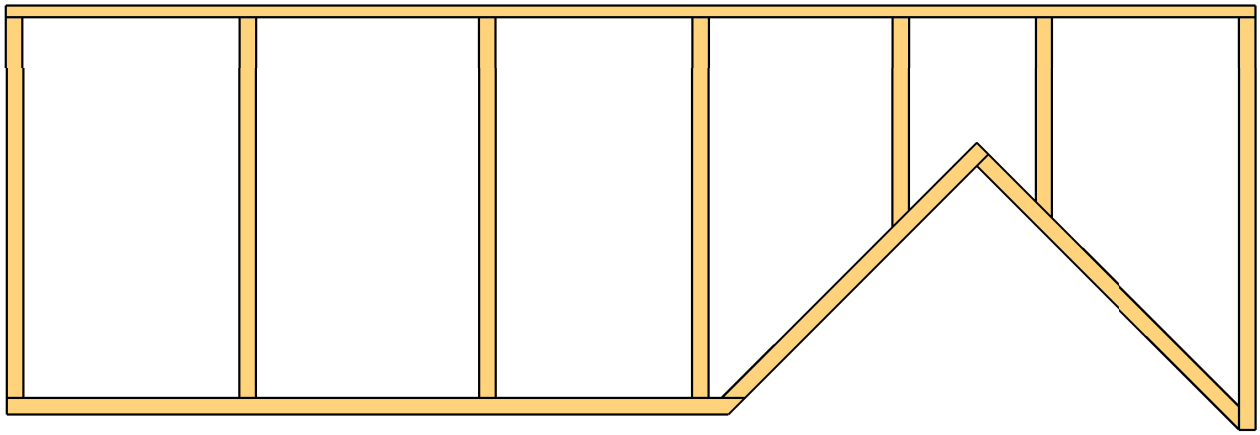

Yllä: Olemassa olevat palkit.

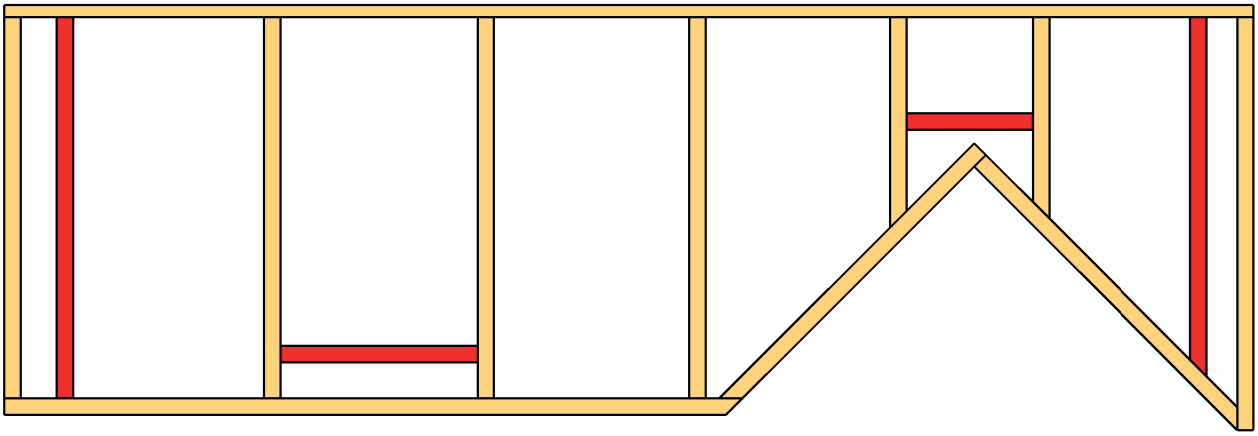

Yllä: Olemassa olevat palkit täydennettyinä vahvikkeilla/kiripuilla.

Maakiinnikkeen sijoittaminen – vakio

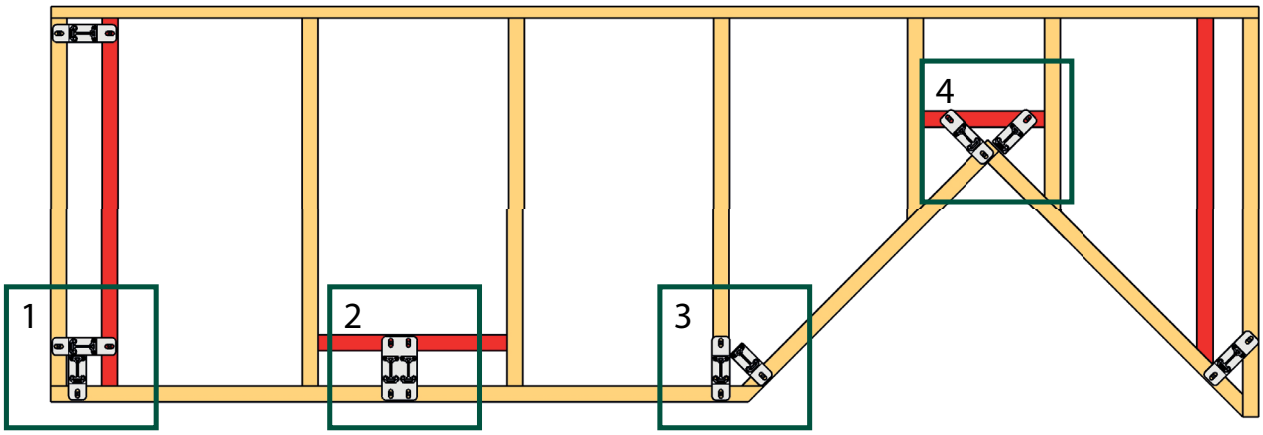

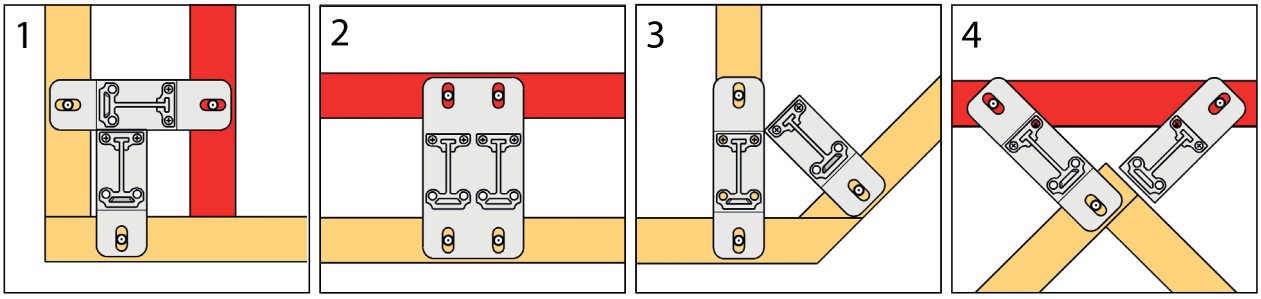

1. Maakiinnikkeen sijoittaminen 90°:een kulmaan.
2. Maakiinnikkeen sijoittaminen suoraan.
3. Maakiinnikkeen sijoittaminen 45°:een kulmaan.
4. Maakiinnikkeen sijoittaminen 90°:een sisäkulmaan.

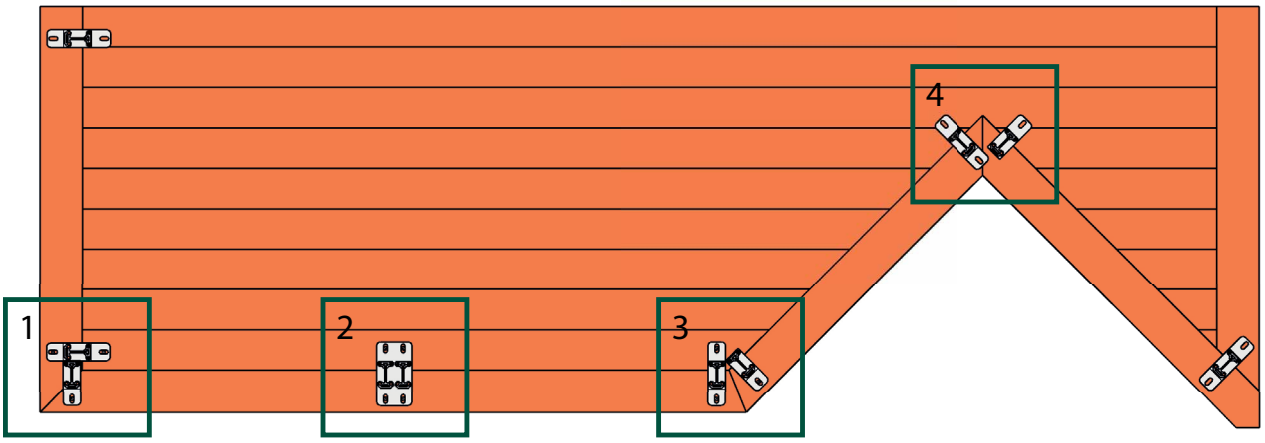

Mitta, maakiinnike – Vakio

NÄKYMÄ YLHÄÄLTÄ

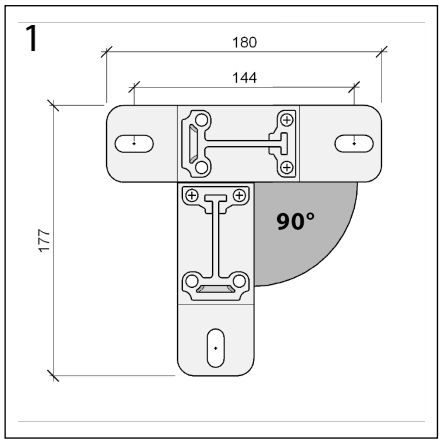

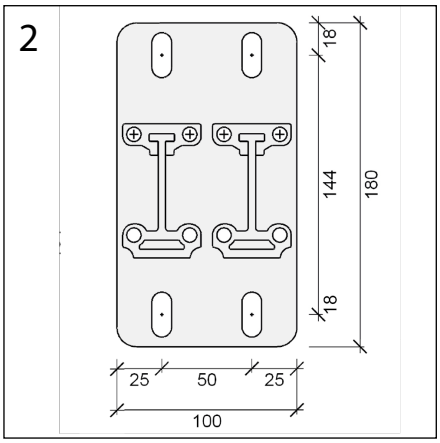

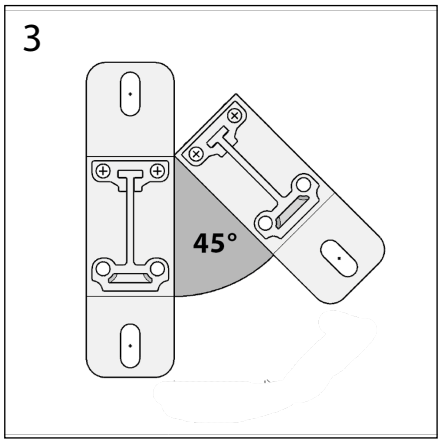

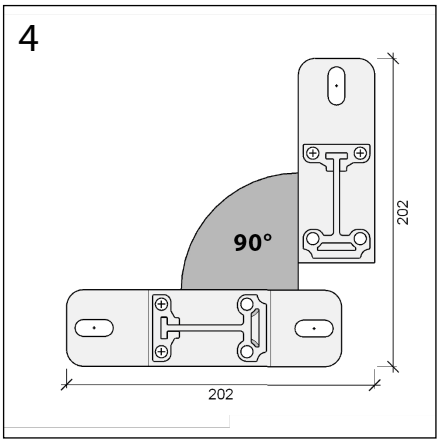

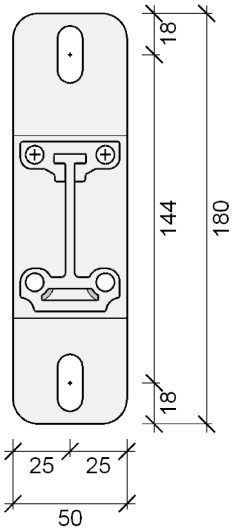

YKSINKERTAINEN

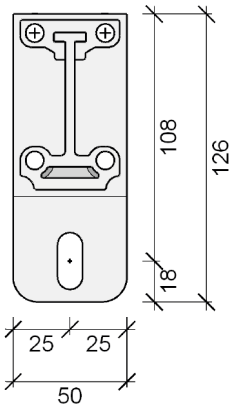

YKSINKERTAINEN, KATKAISTU sisäpuoli

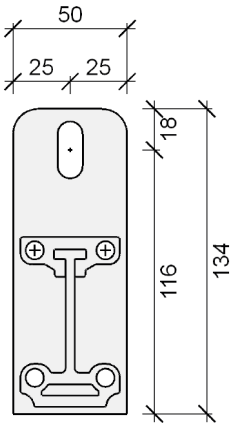

YKSINKERTAINEN, KATKAISTU ulkopuoli

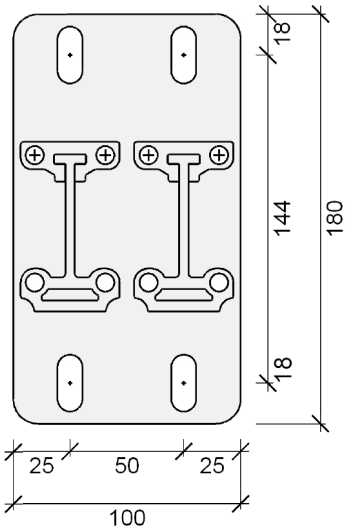

KAKSINKERTAINEN

Maakiinnikkeen sijoittaminen – Sisäpuolinen

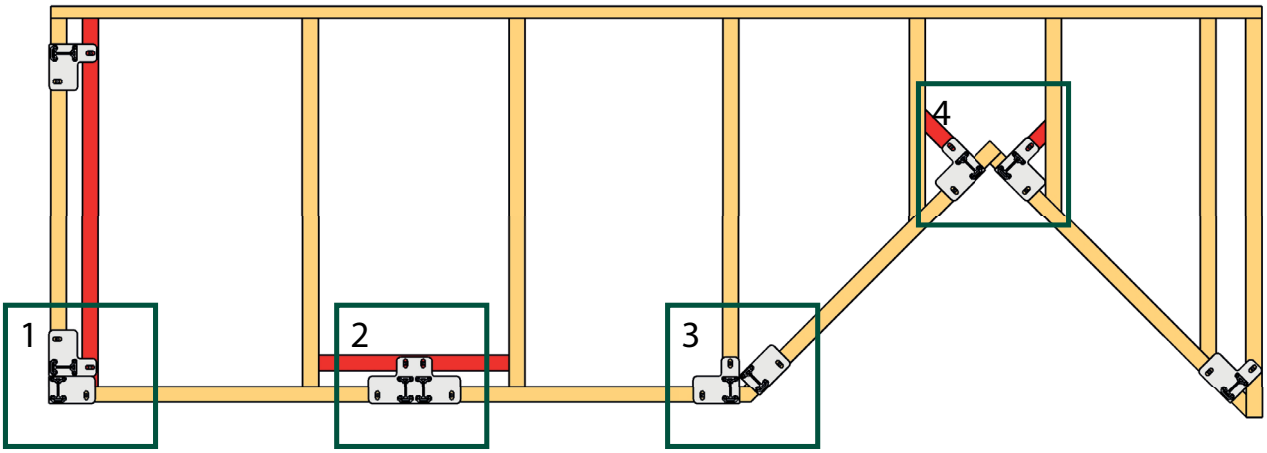

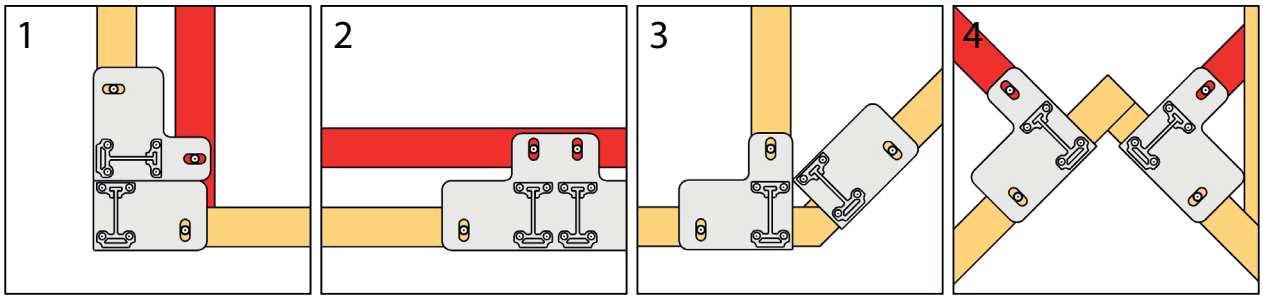

1. Maakiinnikkeen sijoittaminen 90°:een kulmaan.
2. Maakiinnikkeen sijoittaminen suoraan.
3. Maakiinnikkeen sijoittaminen 45°:een kulmaan.
4. Maakiinnikkeen sijoittaminen 90°:een sisäkulmaan.

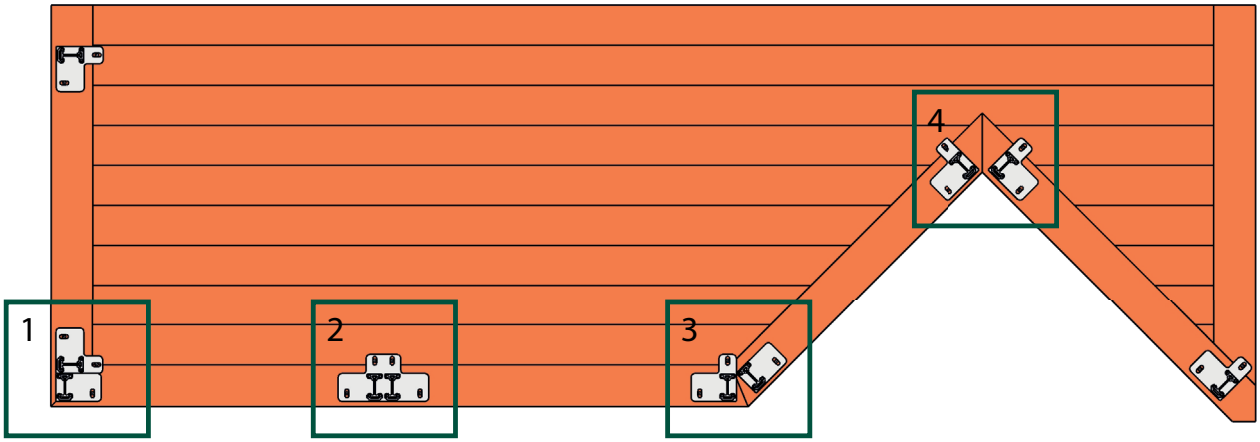

Mitta, maakiinnike – Sisäpuolinen

NÄKYMÄ YLHÄÄLTÄ

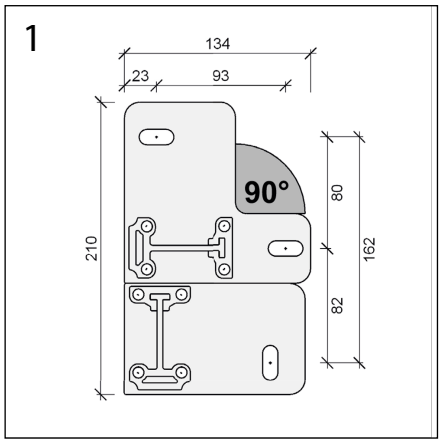

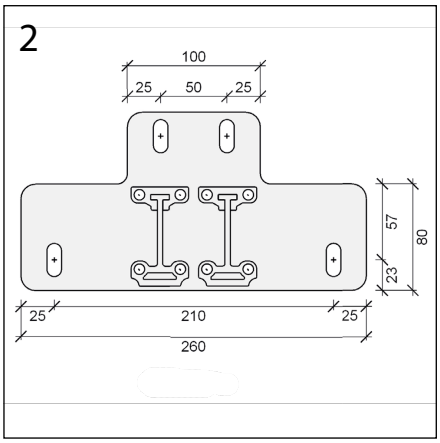

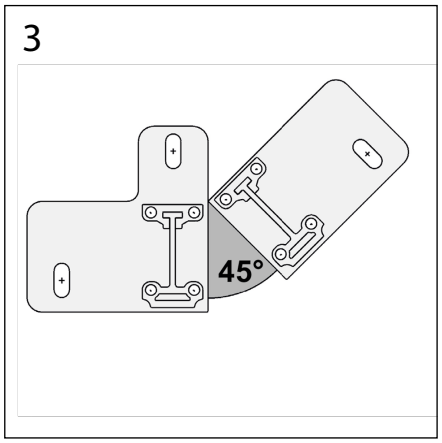

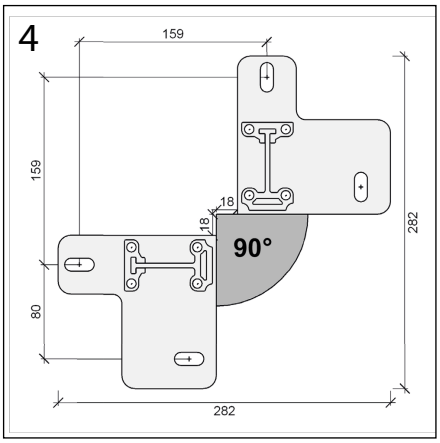

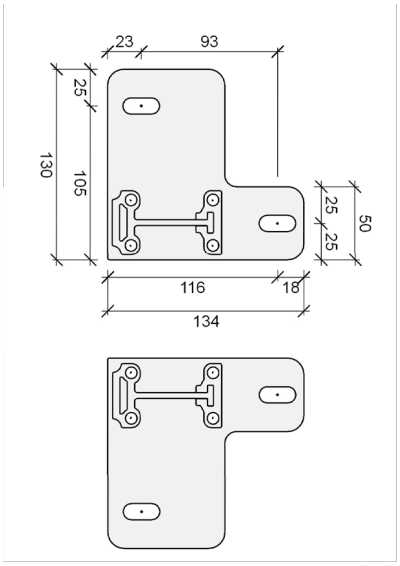

YKSINKERTAINEN
oikea ja vasen

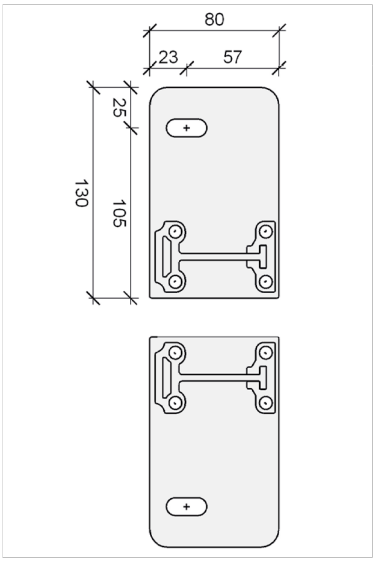

YKSINKERTAINEN,
KATKAISTU
oikea ja vasen

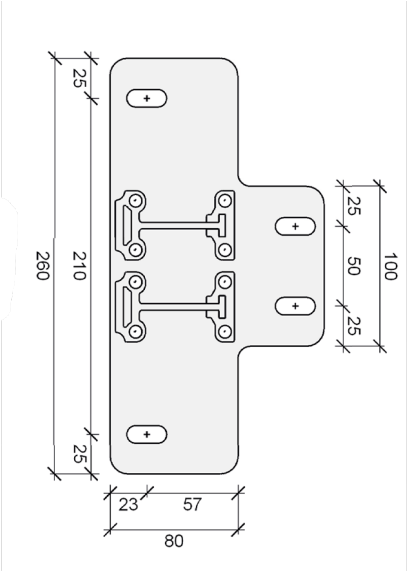

KAKSINKERTAINEN

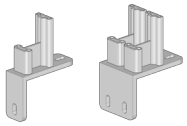

Maakiinnikkeen sijoittaminen – Kulma

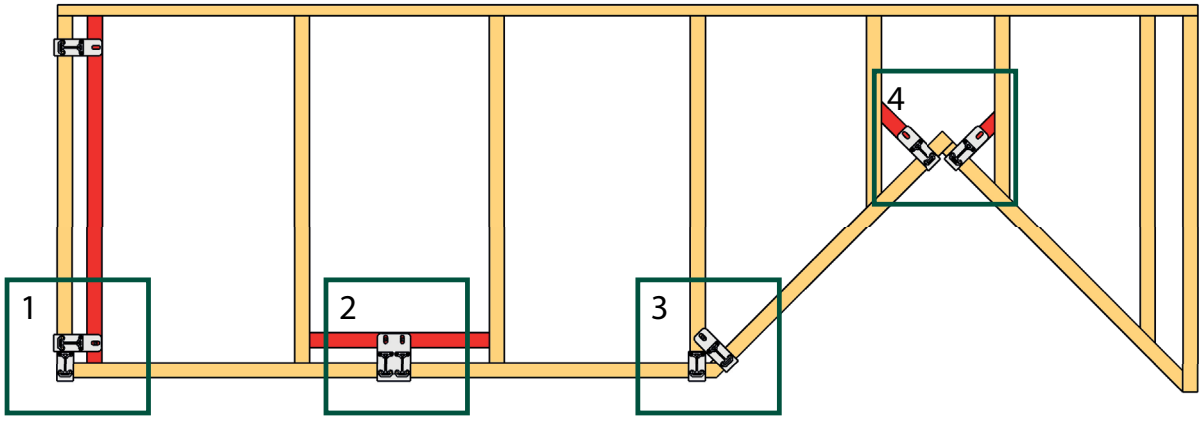

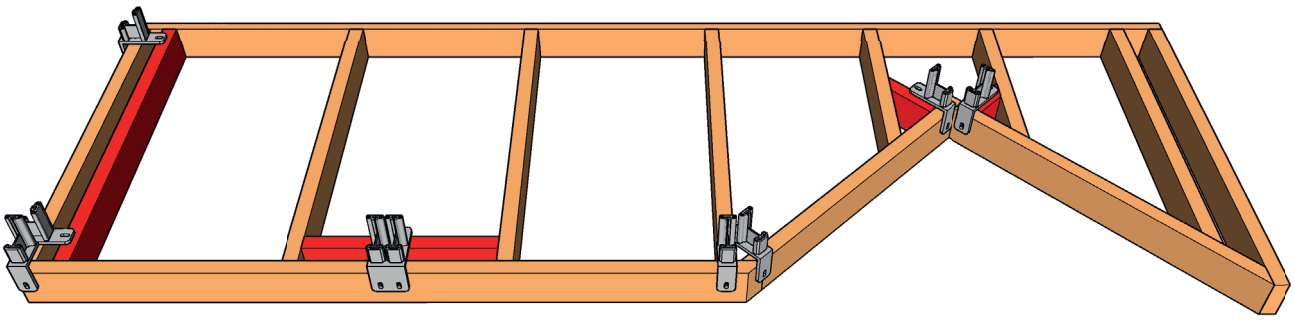

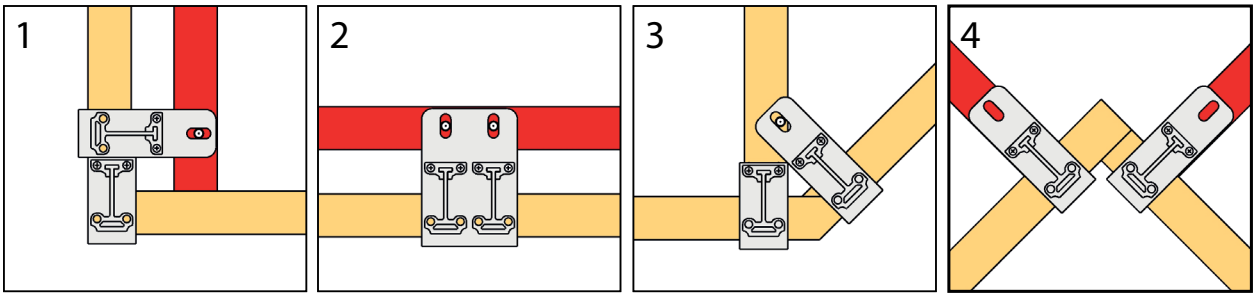

1. Maakiinnikkeen sijoittaminen 90°:een kulmaan.
2. Maakiinnikkeen sijoittaminen suoraan.
3. Maakiinnikkeen sijoittaminen 45°:een kulmaan.
4. Maakiinnikkeen sijoittaminen 90°:een sisäkulmaan.

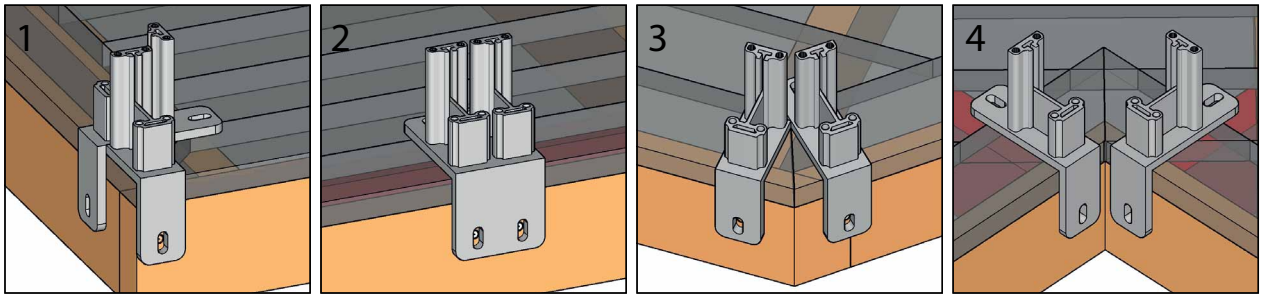

Mitta, maakiinnike – Kulma

NÄKYMÄ YLHÄÄLTÄ JA SIVULTA

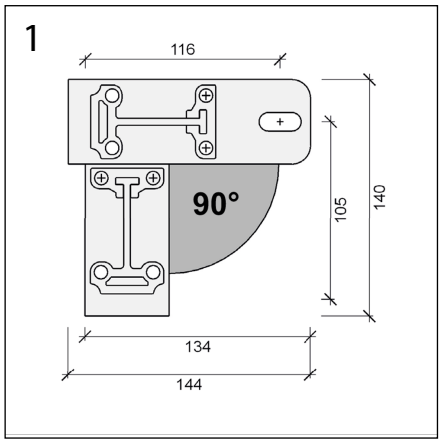

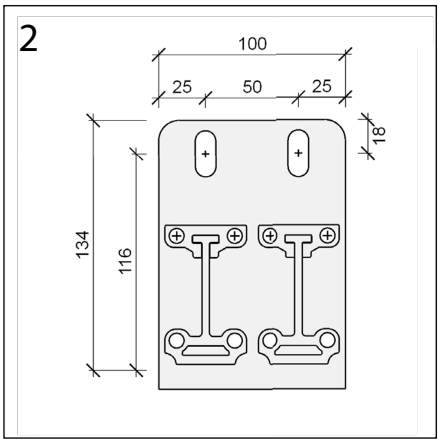

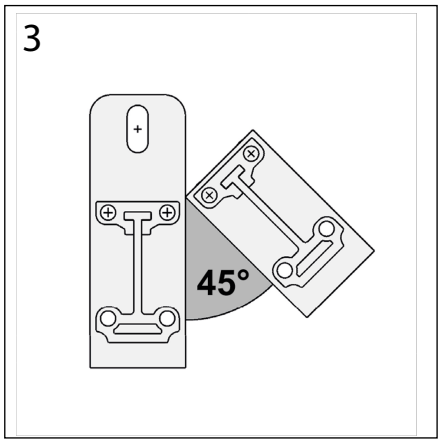

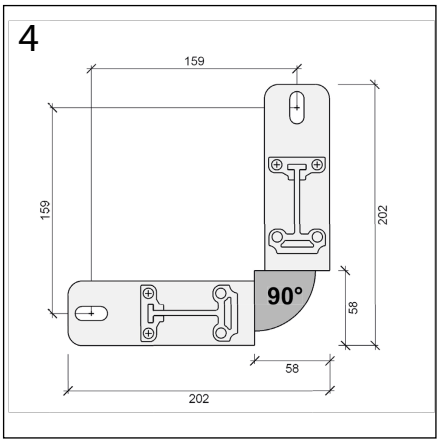

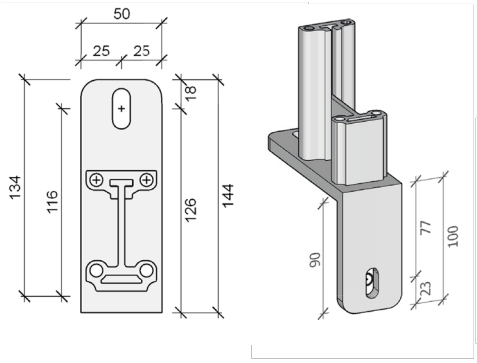

YKSINKERTAINEN

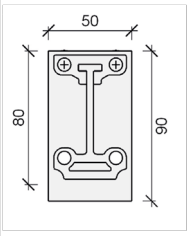

YKSINKERTAINEN,
KATKAISTU
Sisäpuolinen

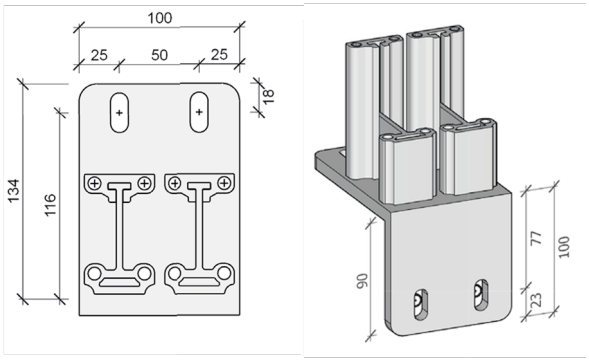

KAKSINKERTAINEN

Mittakaavio – Vakio

NÄKYMÄ YLHÄÄLTÄ

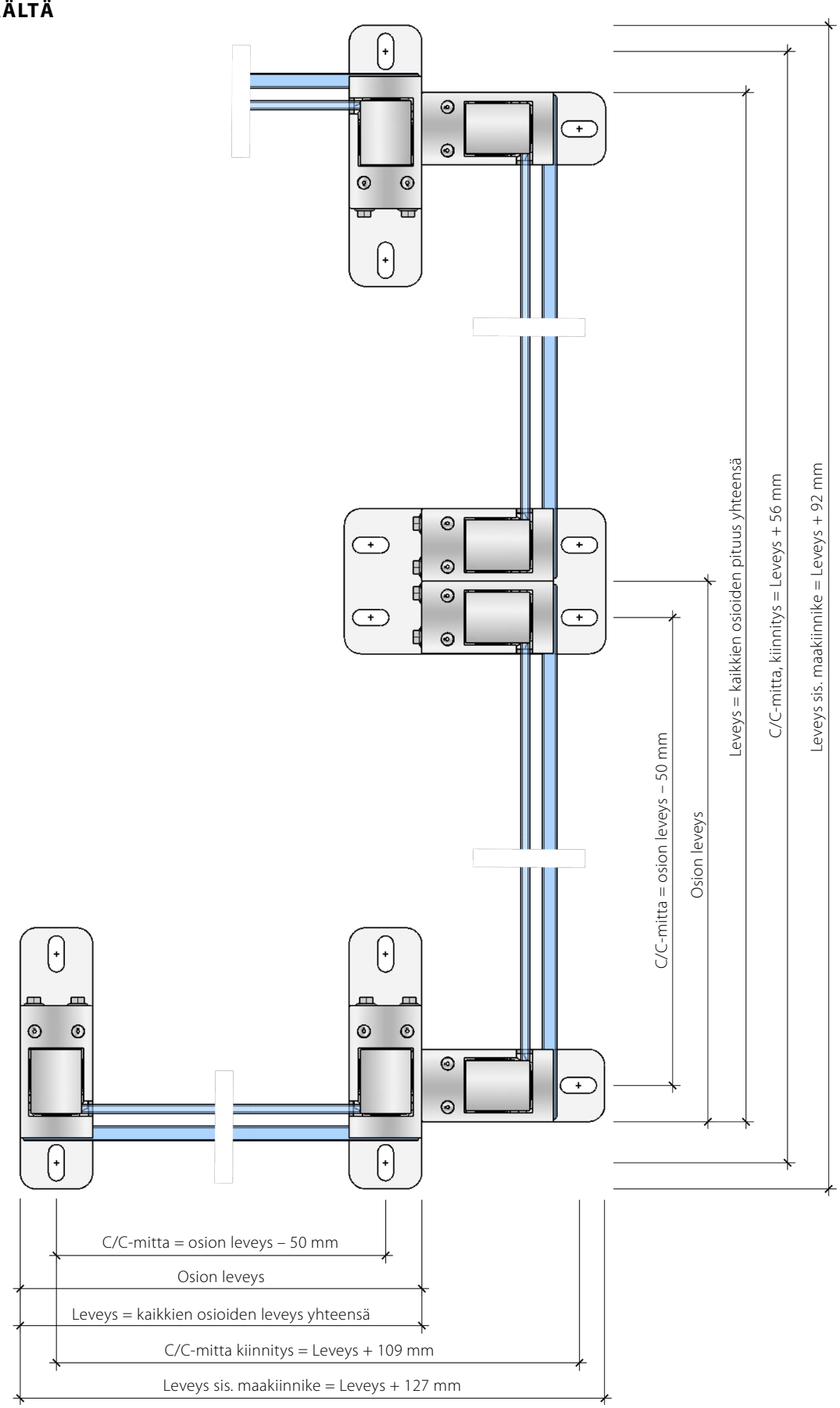

Mittakaavio – Sisäpuolinen

NÄKYMÄ YLHÄÄLTÄ

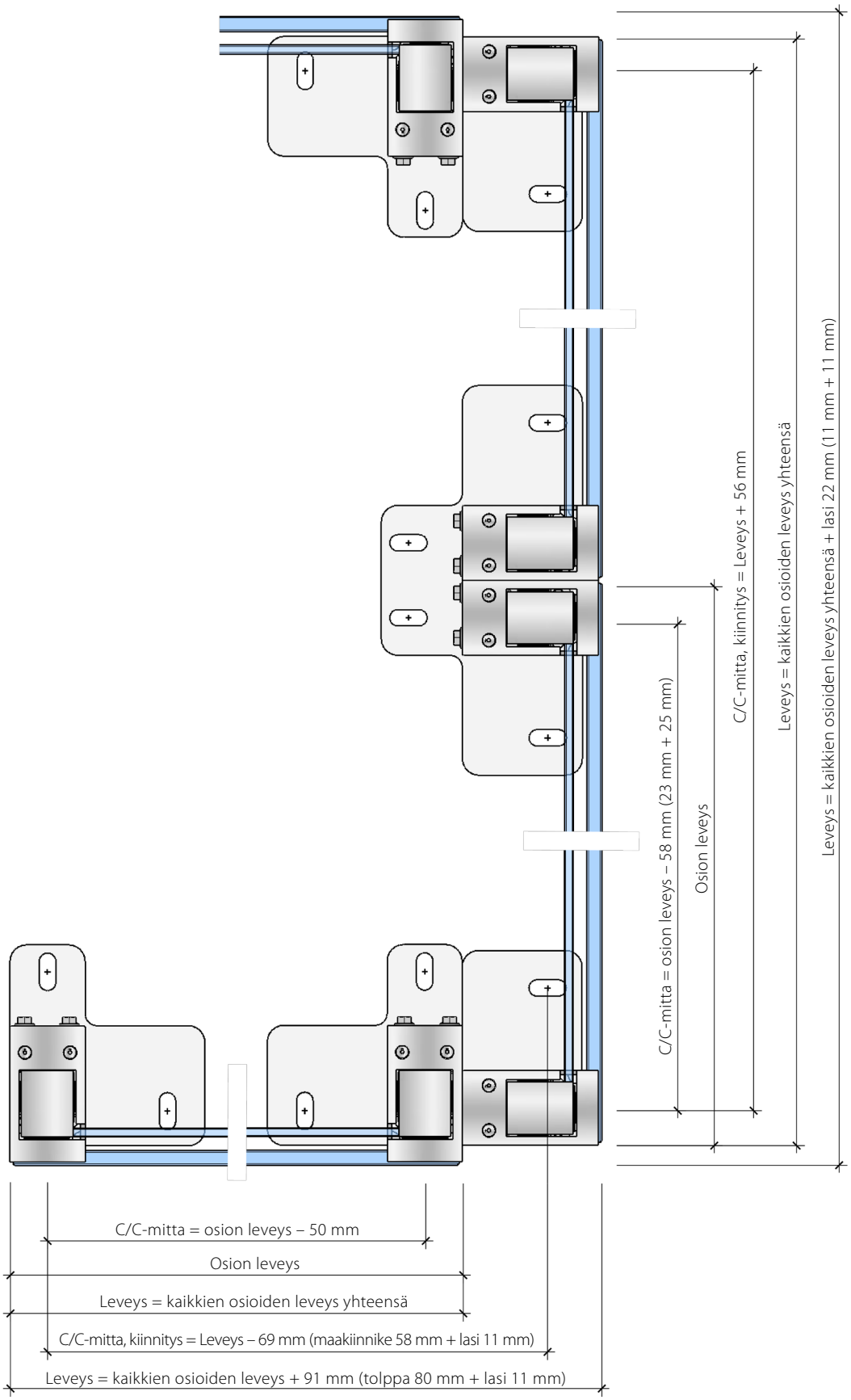

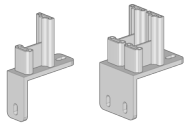

Mittakaavio – Kulma

NÄKYMÄ YLHÄÄLTÄ

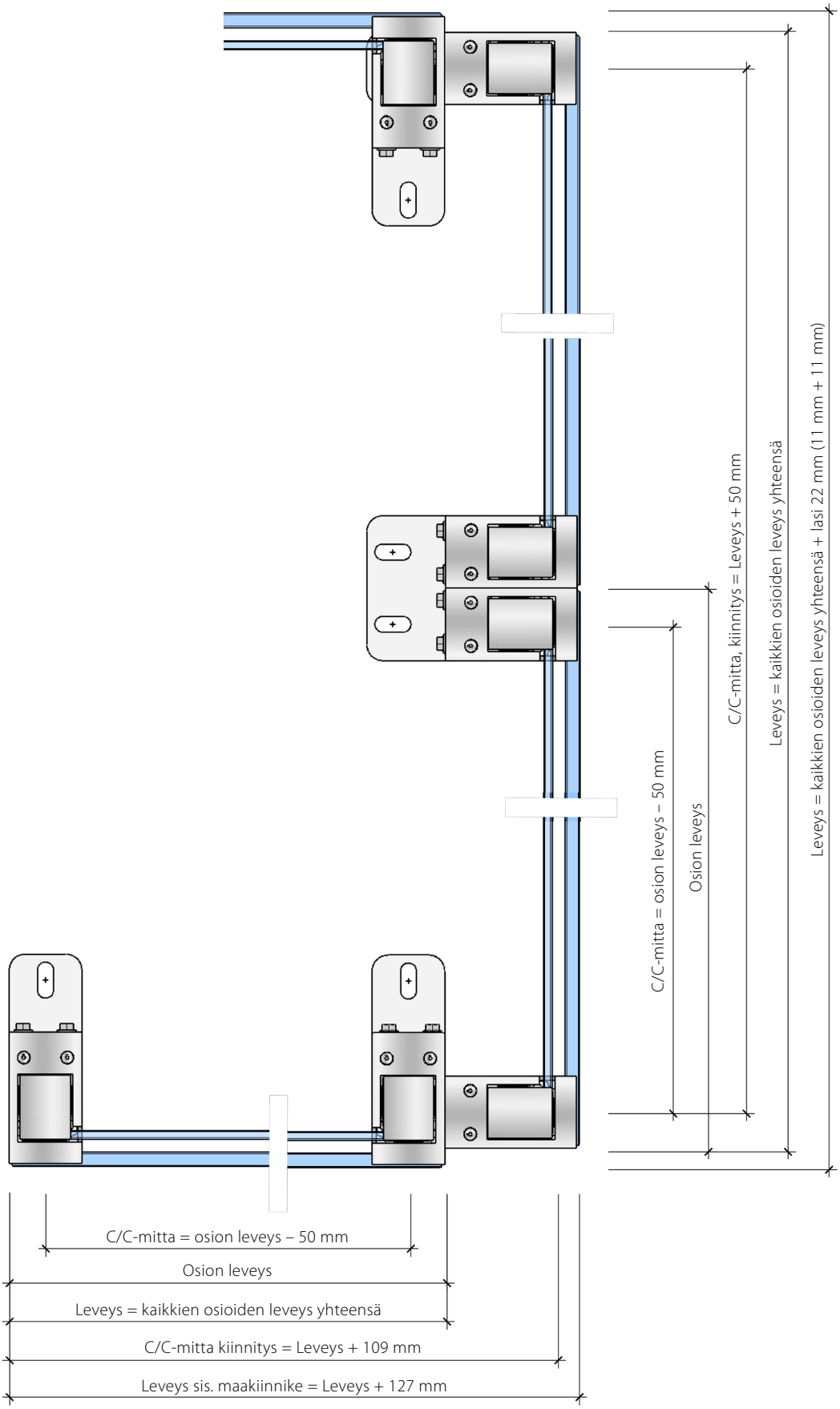

ClickitUp®
by ErgoSafe®

ErgoSafe AB | Reparatörgatan 1 | SE-302 62 Halmstad | +46 (0)10-480 47 00 | www.clickitup.se

Copyright © 2023 ErgoSafe AB: 1005751