ClickitUp

ErgoSafe®
FLEXIBLE GLASS SOLUTIONS

Producttype Beweegbare glazen balustrade
Productfamilie ClickitUp®

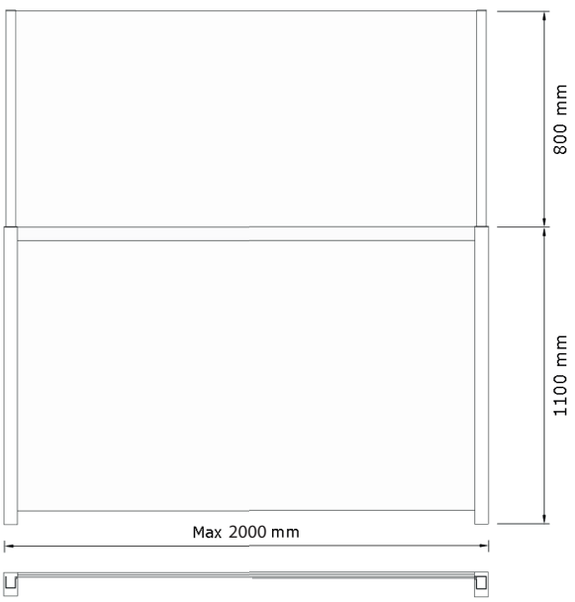

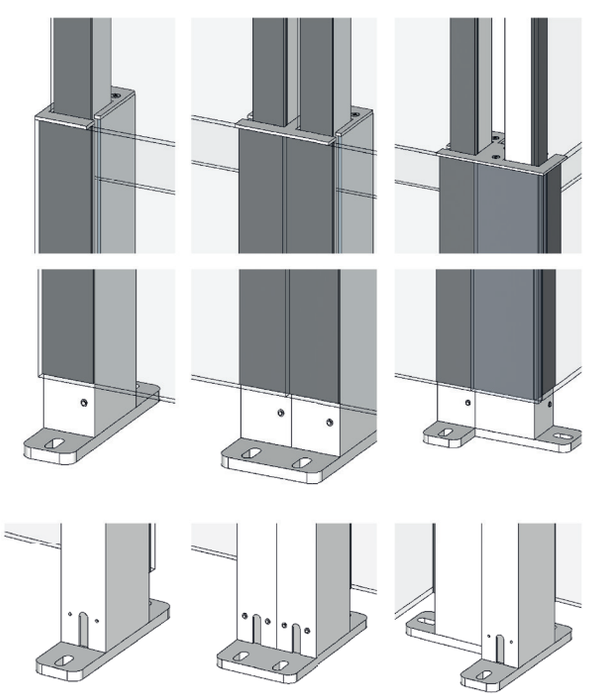

Beschrijving
Beweegbare glazen balustrade

Veiligheid
ClickitUp ® is CE-gemarkeerd overeenkomstig de machinerichtlijn 2006/42/EG. De balustrade mag niet worden gemonteerd op een plek waar een valrisico bestaat.

Productiemethode
Voor de montage van het glas op de aluminium palen wordt gebruikgemaakt van Structural Glazing

Aandrijving
Het systeem beschikt over een semi-automatische gasveertechniek die het beweegbare deel omhoog brengt.

Grondbevestigingen
Grondbevestigingen zijn verkrijgbaar in de versies enkel, dubbel en hoek en zijkant

Bovenkappen
Bovenkappen zijn verkrijgbaar in de versies enkel, dubbel en hoek

Materiaal
Glas, aluminium en roestvrij staal

Glas vast deel / Glas beweegbaar deel
Gehard glas 8 mm / Gehard glas 6 mm

Hoogte balustrade lage stand / Hoogte balustrade hoge stand
1100 mm / 1900 mm

Breedtemaat recht deel
maximaal 2000 mm

Breedtemaat hoekdeel
Verstekhoek. Neem voor andere hoekoplossingen contact op met verkoper

Breedtematen deurdeel
Maximaal 1100 mm (zie voor meer informatie over deur apart productsheet)

Oppervlaktebehandeling
Standaard natuurlijk geanodiseerd. Als optie tegen meerprijs zwart geanodiseerd of poedercoating in RAL-kleur

Geluidswaarde
Een gemonteerde ClickitUp® heeft in de hoge stand een geluiddempende werking

Montage
ClickitUp® deel is bij levering kant-en-klaar gemonteerd. De delen worden bij de montage samengevoegd tot één systeem met behulp van dubbele bovenkappen en dubbele bodembevestigingen.

Copyright ® 2022 ErgoSafe AB
Fouten en wijzigingen voorbehouden

ClickitUp

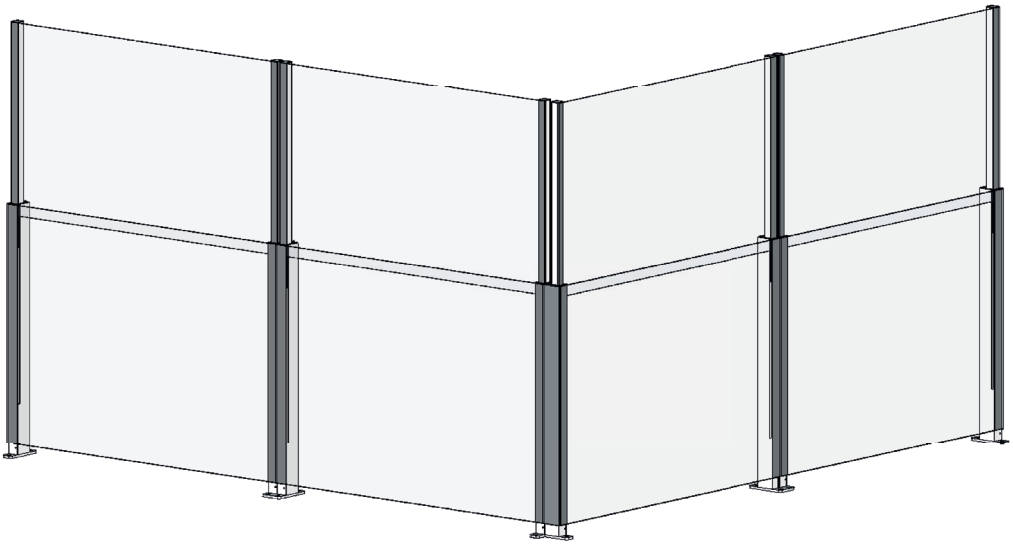

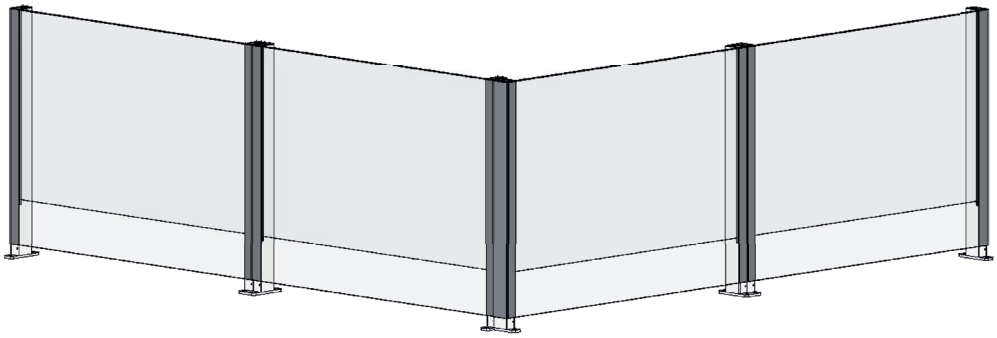

ClickitUp®
by ErgoSafe®