ClickitUp

Produkttyp Höj och sänkbart glasräcke
Produktfamilj ClickitUp

ErgoSafe®
FLEXIBLE GLASS SOLUTIONS
www.ergosafe.se

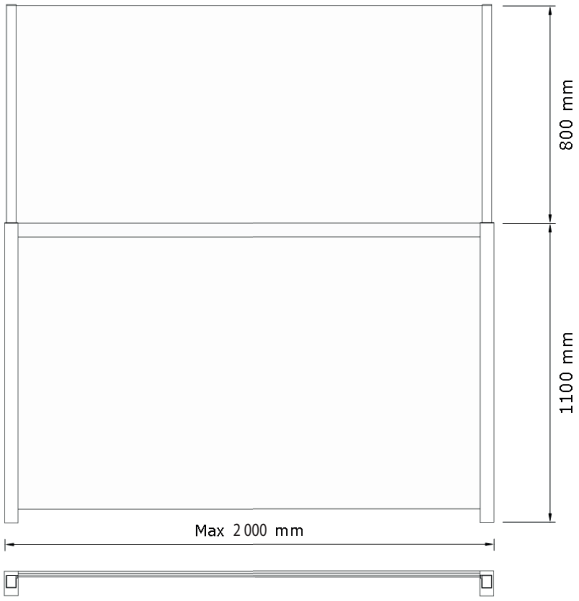

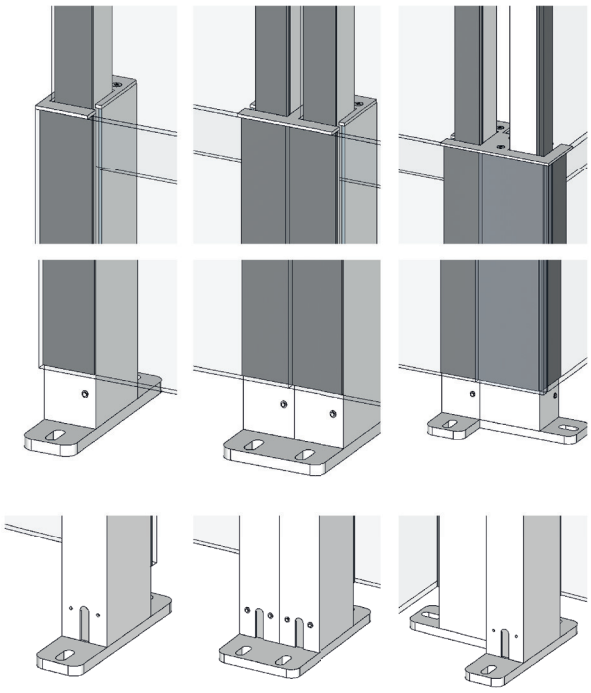

Beskrivning
Höj och sänkbart glasräcke

Säkerhet
ClickitUp är CEmärkt enligt maskindirektivet 2006/42/EG
Räcket får ej monteras där det finns utfallsrisk.

Tillverkningsmetod
Structual glazing används för att montera glas på aluminiumstolpar.

Drivning
Systemet har en semi-automatisk gasfjäderteknik som höjer den rörliga delen

Markfästen
Markfästen finns i singel, dubbel och hörn utförande samt sidomarkfäste

Täcklock
Täcklock finns i singel, dubbel och hörn utförande

Material
Glas, aluminium och rostfritt stål

Glas fast del/Glas rörlig del
Härdatglas 8 mm/Härdat glas 6 mm

Höjd nedsänkt räcke/ Höjd upphöjt läge
1100 mm/1900mm

Bredd mått rak sektion
max 2000 mm

Bredd mått hörn sektion
Förskjutet hörn. För andra hörnlösningar kontakta säljare.

Bredd mått dörr sektion
Maxmått 1100 mm (för mer info om dörr se separat produktblad)

Ytbehandling
Som standard naturanodiserad. Som tillval mot kostnadstillägg svartanodiserad alternativt pulverlackad i RAL kulör (endast fasta stolpar)

Ljudvärde
Ett monterat ClickitUp i upphöjt läge har en ljudreducerande effekt

Montering
ClickitUp sektion levereras färdigmonterad.
Vid montering länkas sektionerna samman till ett system med hjälp av dubbeltäcklock och dubbelmarkfäste.

Copyright ® 2022 ErgoSafe AB
Vi reserverar oss mot fel, rätten till ändringar förbehålles

ClickitUp

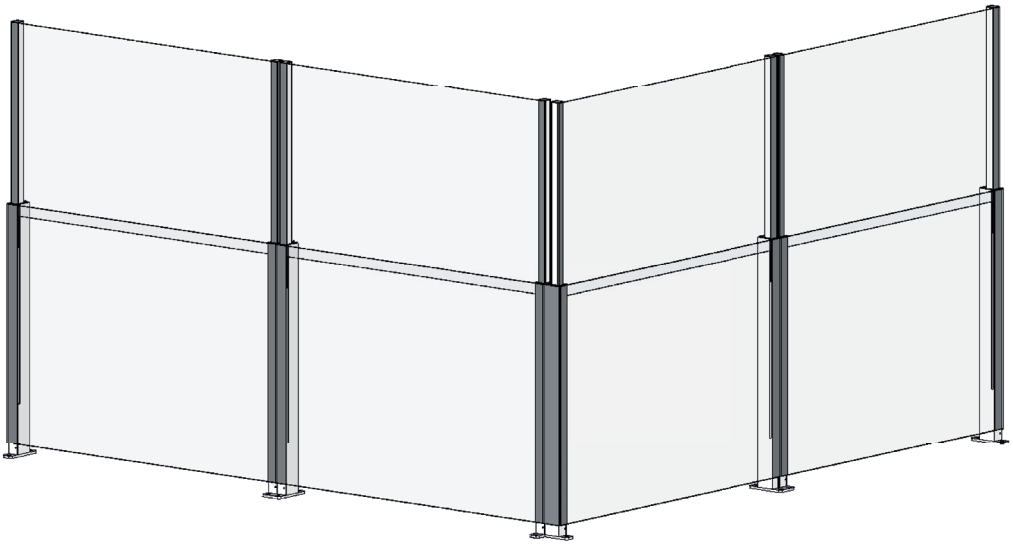

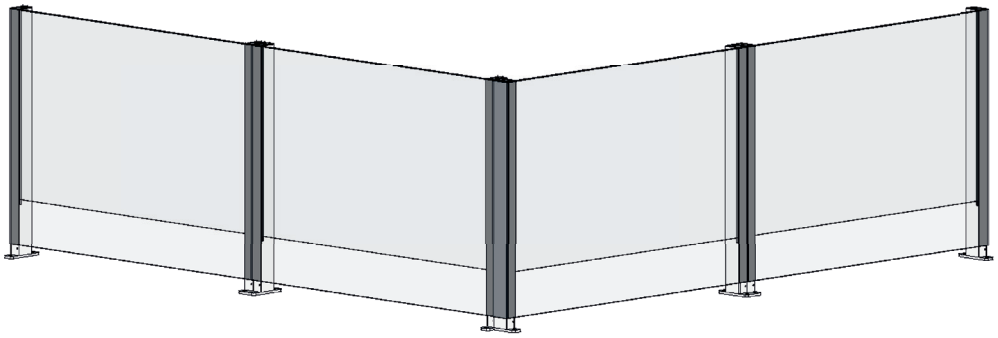

ClickitUp®
by ErgoSafe®