CiU® Balcony Fixed

Tuotetyyppi Lasikaide
Tuoteperhe ClickitUp® Balcony

ErgoSafe®
FLEXIBLE GLASS SOLUTIONS

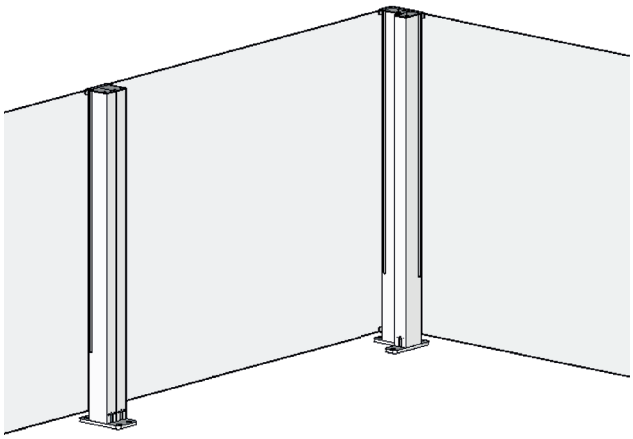

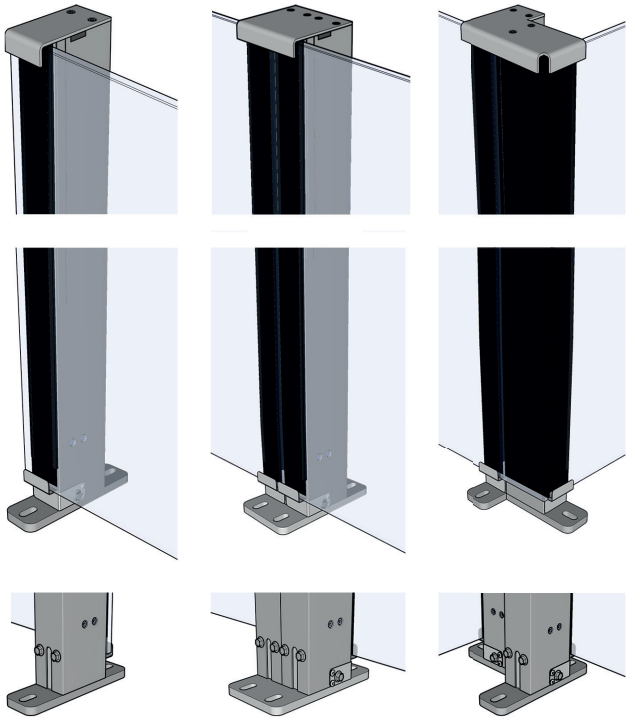

Kuvaus
Lasikaide

Turvallisuus
ClickitUp® on testattu EN 12600:2002 mukaisesti

Valmistusmenetelmä
Structual glazingiä käytetään lasin asentamiseksi alumiinitolppiin

Maakiinnikkeet
Maakiinnikkeitä on saatavana yksi- ja kaksiosaisena sekä kulmamallisena.

Päällyskansi
Päällyskantta on saatavana yksi- ja kaksiosaisena sekä kulmamallisena.

Materiaali
Lasi, alumiini ja ruostumaton teräs

Lasi
Karkaistu 8,76 mm:n lamellilasi

Korkeus
1100 mm

Leveys suora osio
Enintään1800 mm (vallitsevasta tuulikuormasta riippuen).

Pintakäsittely
Vakiona luonnonvärinen anodisoitu. Halutessasaatavana lisämaksusta musta anodisoitu vaihtoehto jauhemaalattuna RAL-värissä.

Asennus
Osiot yhdistetään toisiinsa kaksiosaisen päällyskannen ja kaksiosaisen maakiinnikkeen avulla

Copyright ® 2020 ErgoSafe AB
Pidätämme oikeuden mahdollisiin virheisiin ja varaamme oikeuden muutoksiin

CiU® Balcony Fixed

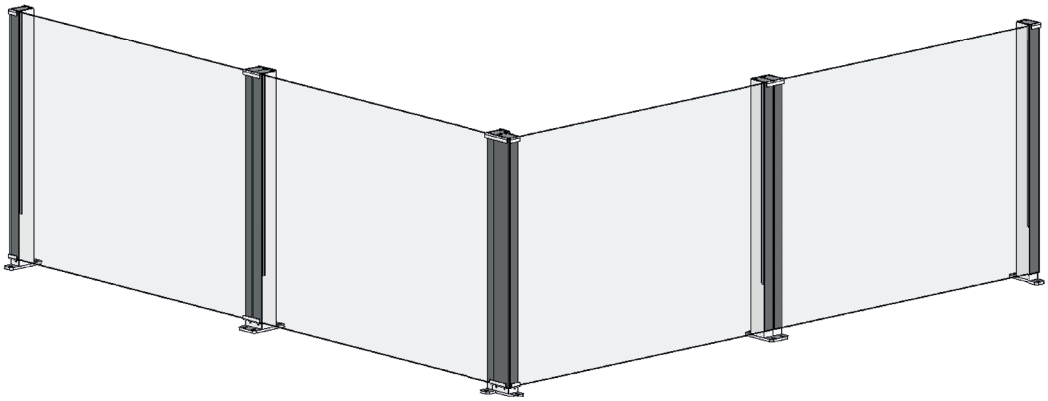

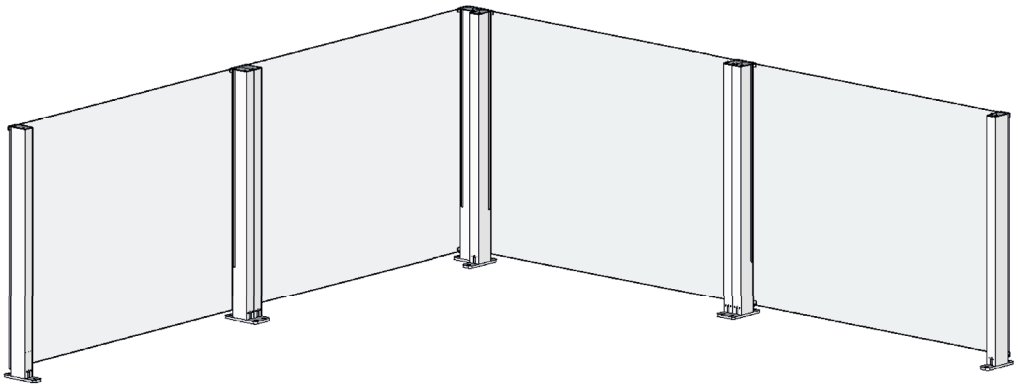

ClickitUp®
by ErgoSafe®