ClickitUp® Balcony

Tuotetyyppi Nostettava ja laskettava lasikaide
Tuoteperhe ClickitUp® Balcony

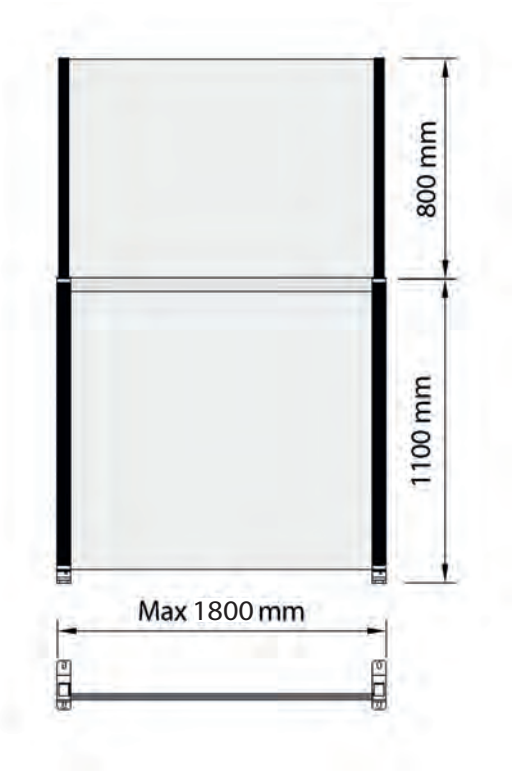

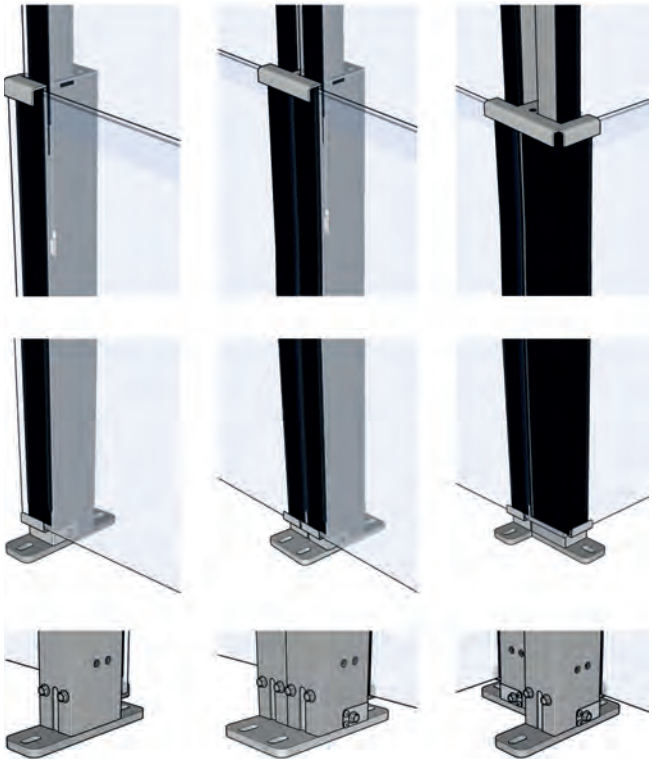

Kuvaus
Nostettava ja laskettava lasikaide

Turvallisuus
ClickitUp® on testattu EN 12600:2002 mukaisesti.
CE-merkintä konedirektiivin mukaisesti

Valmistusmenetelmä
Structual glazingiä käytetään lasin asentamiseksi alumiinitolppiin

Käyttö
Järjestelmässä on puoliautomaattinen kaasujousitekniikka, joka tasapainottaa liikkuvaa osaa

Maakiinnikkeet
Maakiinnikkeitä on saatavana yksi- ja kaksiosaisena sekä kulmamallisena.

Päällyskansi
Päällyskantta on saatavana yksi- ja kaksiosaisena sekä kulmamallisena.

Materiaali
Lasi, alumiini ja ruostumaton teräs

Lasi kiinteä osa/Lasi liikkuva osa
Karkaistu laminoitu 8,76 mm:n lsi/Karkaistu 6 mm:n lasi

Nostettava ja laskettava kaide/ Korkeus yläasennossa
1100 mm/1900 mm

Leveys suora osio
Enintään1800 mm (vallitsevasta tuulikuormasta riippuen).

Pintakäsittely
Vakiona luonnonvärinen anodisoitu. Halutessa saatavana lisämaksusta musta anodisoitu vaihtoehto jauhemaalattuna RAL-värissä.

Ääniarvo
ClickitUp® yläasennossa vaimentaa ääntä

Asennus
ClickitUp® toimitetaan valmiiksi koottuna. Asennuksessa osat yhdistetään toisiinsa kaksiosaisen päällyskannen ja kaksiosaisen maakiinnikkeen avulla

Copyright ® 2020 ErgoSafe AB
Pidätämme oikeuden mahdollisiin virheisiin ja varaamme oikeuden muutoksiin

ErgoSafe AB | Reparatörgatan 1 | SE-302 62 Halmstad | +46 (0)10-480 47 00 | www.clickitup.com

ClickitUpBalcony

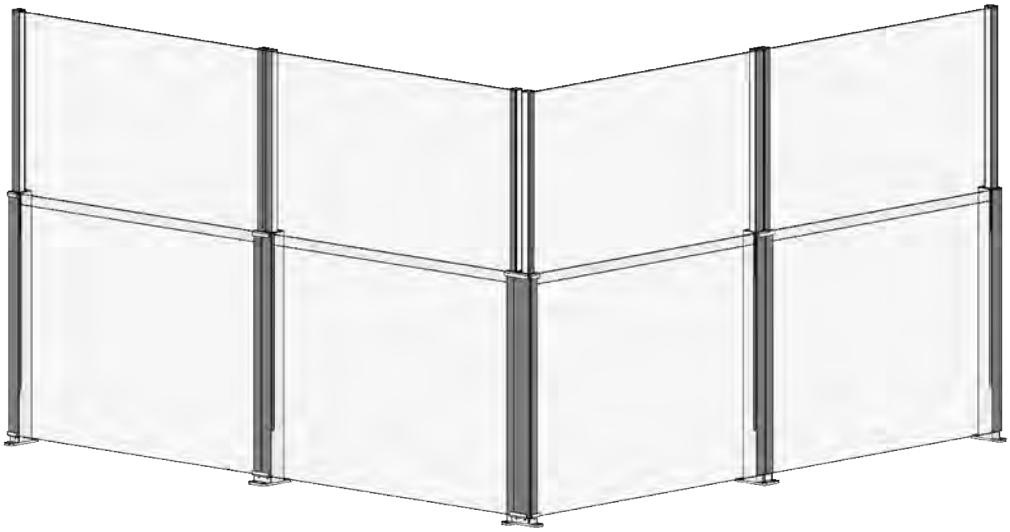

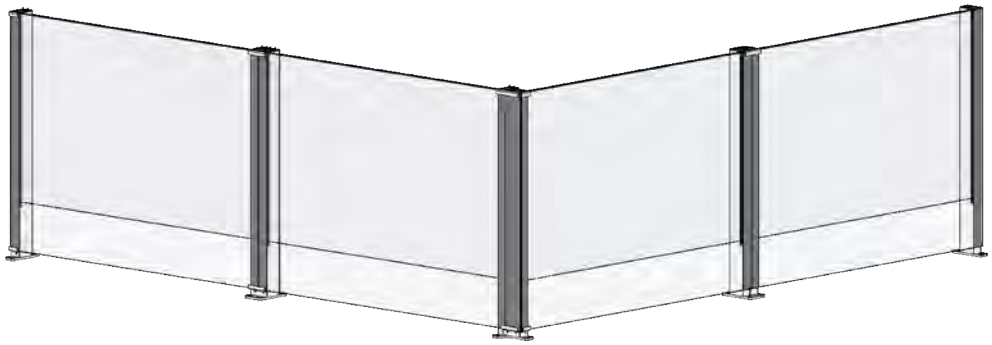

ClickitUp®
by ErgoSafe®